Montageblock / *Mounting Block*

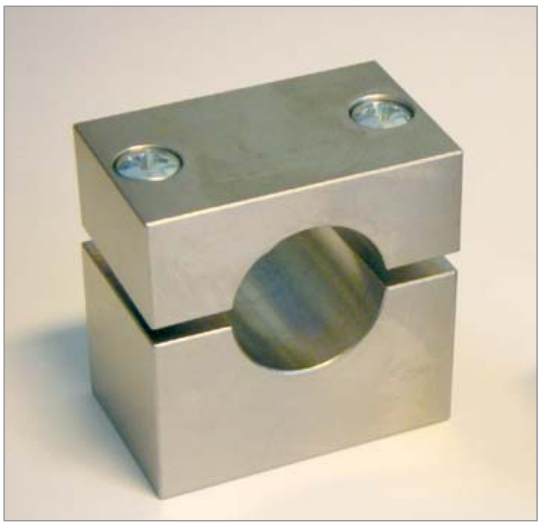

Montageblock / *Mounting Block*
Sensortyp / *Sensortype*: ISAL, ISDL, ISAT, ISDT, ISAG, ISDG

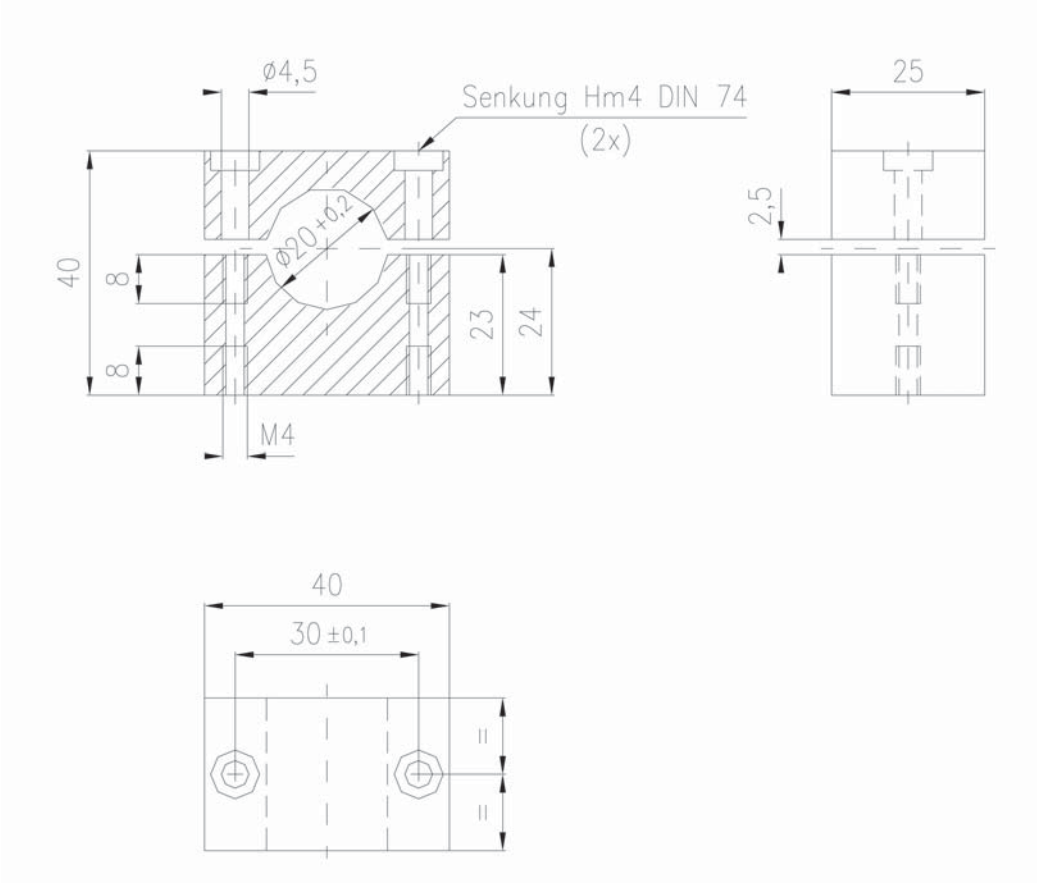

inelta-de-en-Zubehör 17. Mai 2010 #3159 / Technische Änderungen vorbehalten

Klemmflansch / *Flange*

Klemmflansch / *Flange*
Sensortyp / *Sensortype*: ISAL, ISDL, ISAT, ISDT, ISAG, ISDG

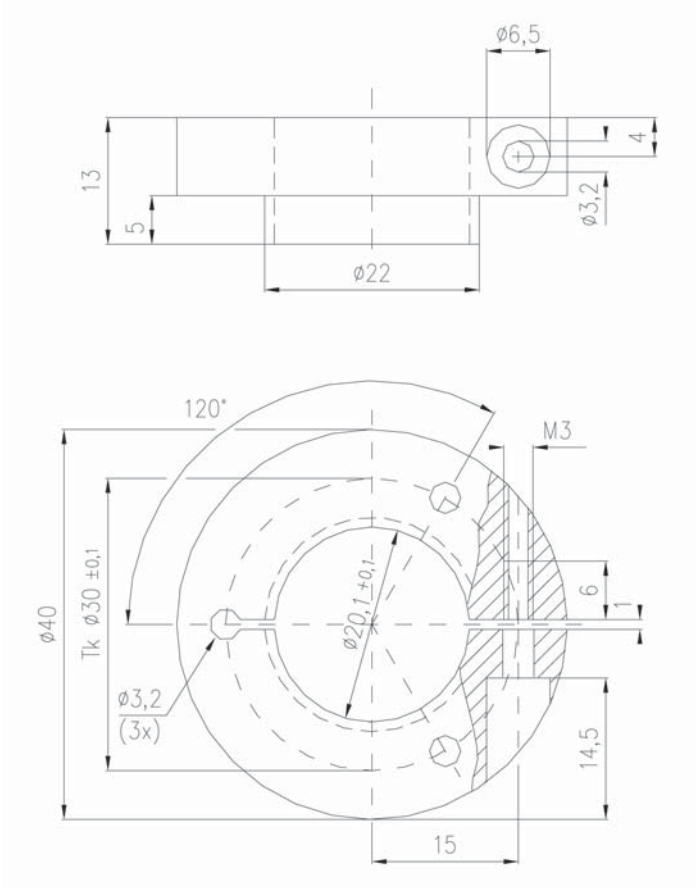

inelta-de-en-Zubehör 17. Mai 2010 #3159 / Technische Änderungen vorbehalten

Kern + Kernverlängeung / *Core + Lenghting rod*

Kern + Kernverlängreung / *Core + Lenghting rod*
Sensortyp / *Sensortype*: **ISAL, ISDL**

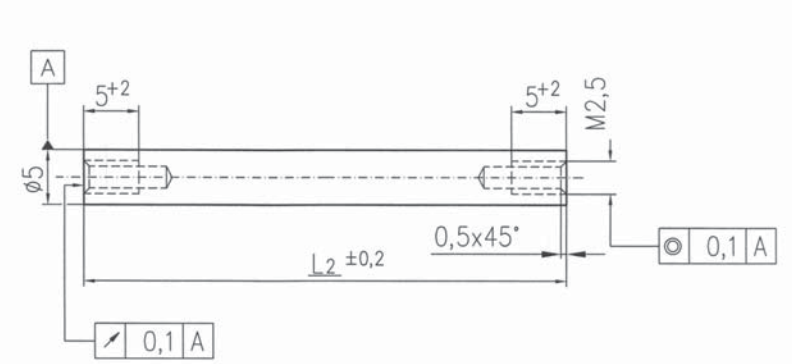

Kern / ***Core:***
Im Lieferumfang enthalten.
Included in delivery

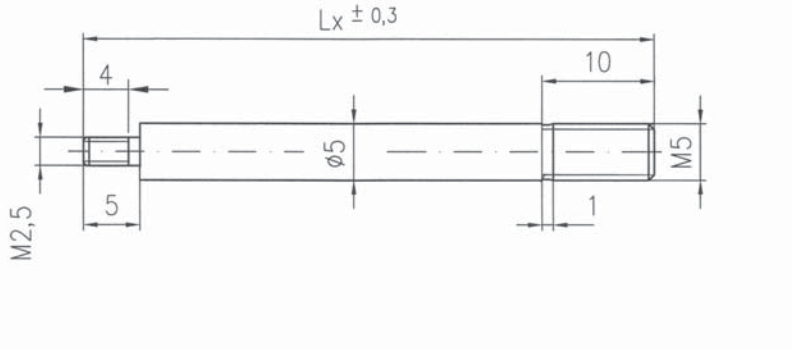

Kernverlängerung / ***Lenghting rod***
Nicht im Lieferumfang enthalten
Not included in delivery

Standard LVDT Kernverlängerungen / *Standard LVDT lenghting tubes*		
Lx (effektive Länge / *effective lenght:* Lx - 5mm)	50, 80, 150, 250	[mm]
L2	Siehe LVDT Datenblatt / *See LVDT datesheet*	

inelta-de-en-Zubehör 17. Mai 2010 #3159 / Technische Änderungen vorbehalten

Kabel und Stecker / *Cable and Plug*

Kabel und Stecker / *Cable and Plug* **Sensortyp** / *Sensortype*: **ISGA, ISGD**			
Kabellänge / *Cable lenght*	2,0	5,0	[m]
Individuelle Längen auf Anfrage / *Individual length on request*			

Mutter / *Screw nut*

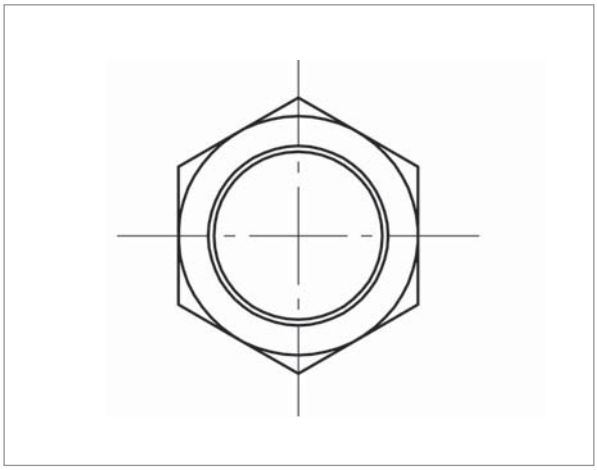

Mutter / *Screw nut* **Sensortyp** / *Sensortype*: **LVDT mit Außengewinde** / *LVDT with outside bushing*			
Größen / Sizes	M12	M18	M30

inelta-de-en-Zubehör 17. Mai 2010 #3159 / Technische Änderungen vorbehalten

inelta Sensorsysteme GmbH & Co. · Haidgraben 9a · D-85521 Ottobrunn/München, Germany
Phone +49 (0)89/45 22 45 - 0 · Fax +49 (0)89/45 22 45 – 244 · eMail: mailbox@inelta.de · www.inelta.de

Tastspitzen / *Mechanical front*

Tastspitzen / *Mechanical front*
Zeichnung / *Drawing*

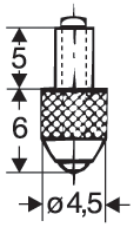

Tastspitzen / *Mechanical front*	
Größen / Sizes	2
Anschlussgewinde M 2,5 / *Connection thread M 2,5*	

inelta-de-en-Zubehör 17. Mai 2010 #3159 / Technische Änderungen vorbehalten